ARISTO®
aluminium
profile system

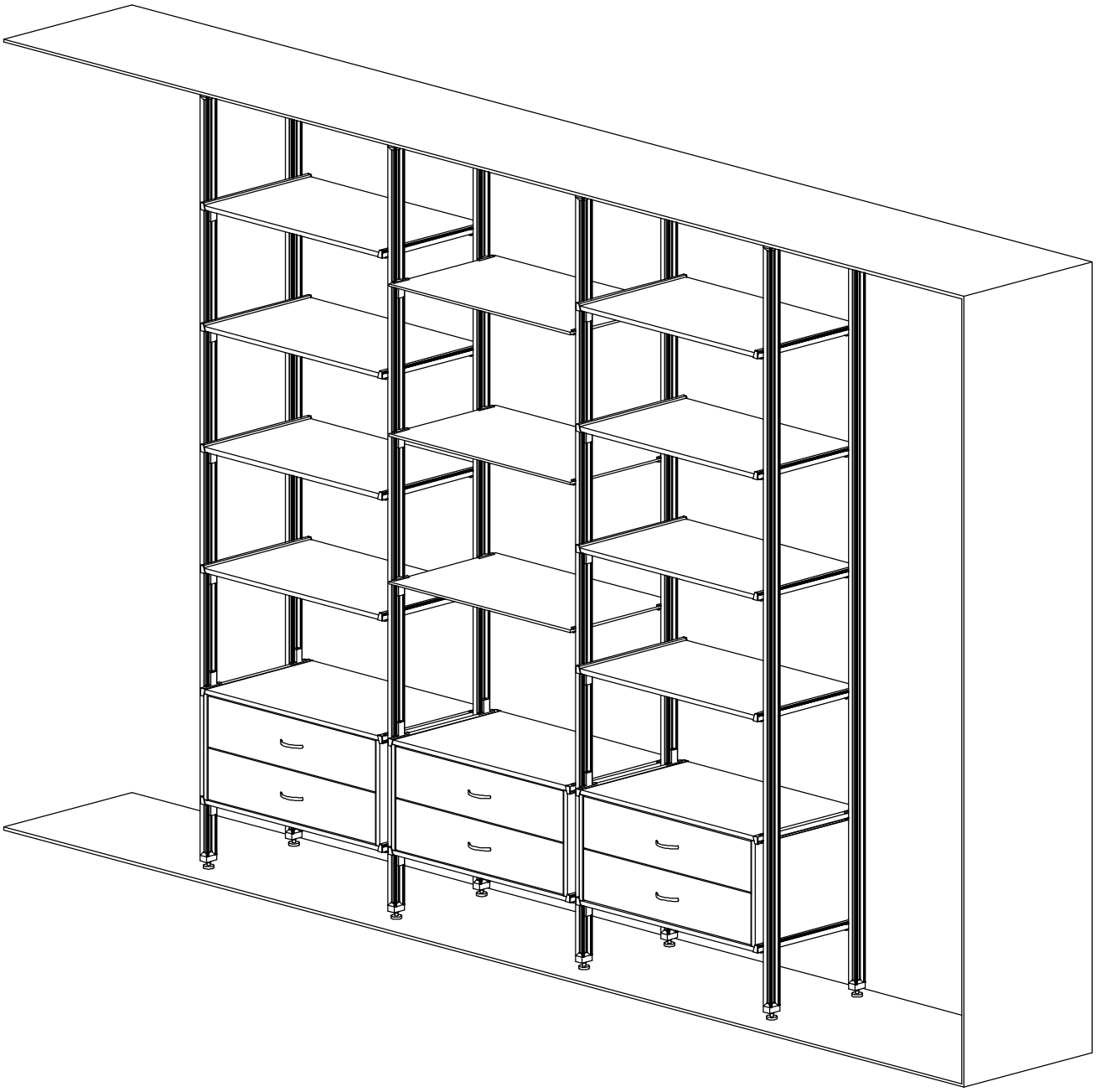

Перв.примен.

Справ.№

Подпись и дата

Инв.№ дубл.

Взам.инв.№

Подпись и дата

Инв.№ подл.

| Изм. | Лист | № докум. | Подпись | Дата |
|---|---|---|---|---|

Стеллажная (перегородка 2700x2700x500)

Лист

ARISTO®
aluminium
profile system

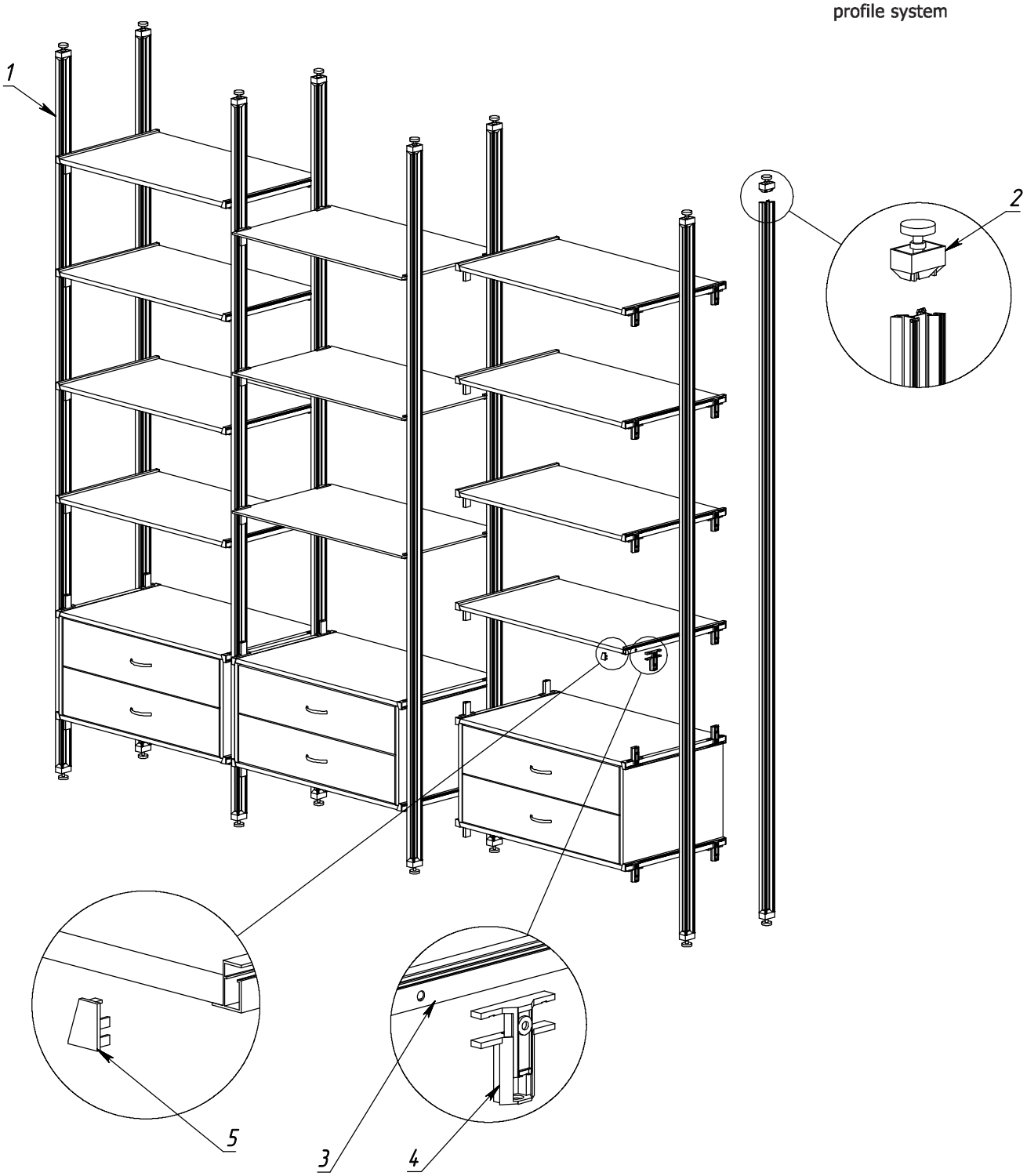


| пп | Наименование: | Артикул | Кол-во: |
|---|---|---|---|
| 1 | Профиль несущий вертикальный (5,4м) | CKRU195 | 4 шт. |
| 2 | Регулируемое основание ножки | CKRUK20 | 16 компл. |
| 3 | Полкодержатель (5,4м) | CKRU196 | 3 шт. |
| 4 | Крепление полкодержателя | CKRUK23 | 34 компл. |
| 5 | Заглушка полкодержателя | CKRUK22 | 28 компл. |

Перв.примен.

Справ.№

Подпись и дата

Инв.№ дубл.

Взам.инв.№

Подпись и дата

Инв.№ подл.

| Изм. | Лист | № докум. | Подпись | Дата |
|---|---|---|---|---|

# Стеллажная (перегородка 2700x2700x500)

Лист

ARISTO®
aluminium
profile system

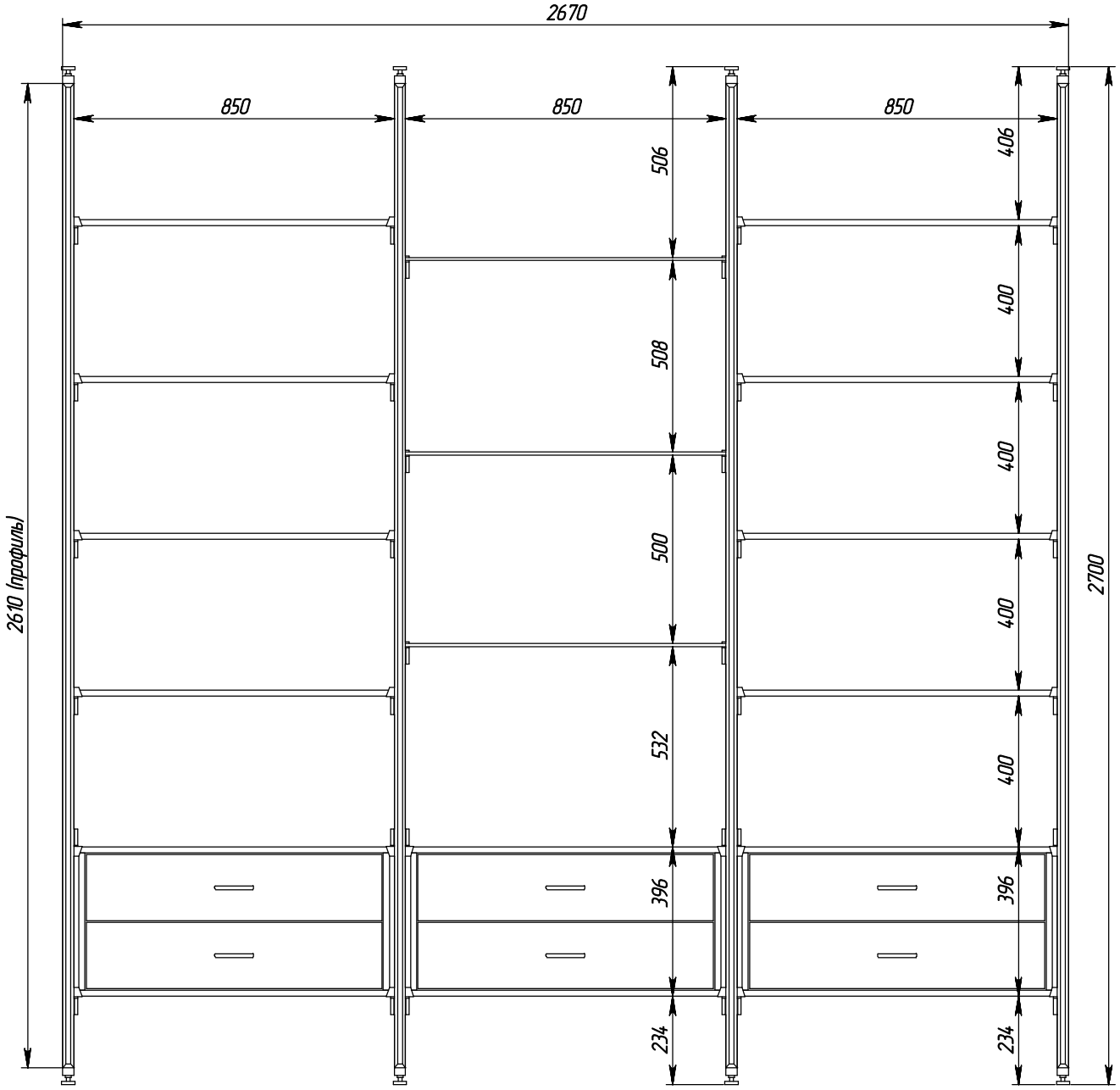


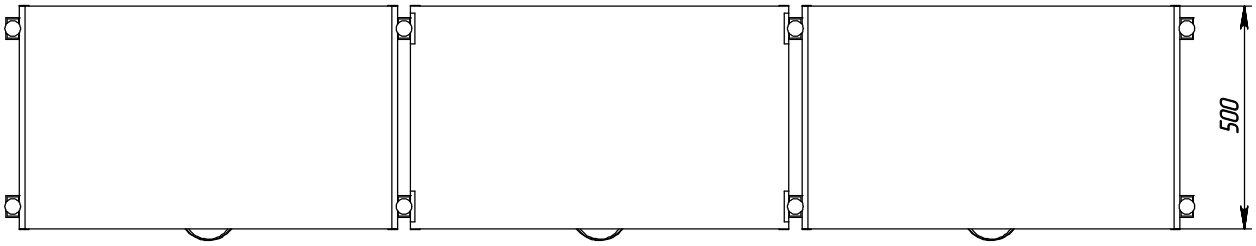


| Изм. | Лист | № докум. | Подпись | Дата | Стеллажная (перегородка 2700x2700x500) | Лист |
|---|---|---|---|---|---|---|

Перв.примен.
Справ.№
Подпись и дата
Инв.№ дубл.
Взам.инв.№
Подпись и дата
Инв.№ подл.

ARISTO®
aluminium
profile system

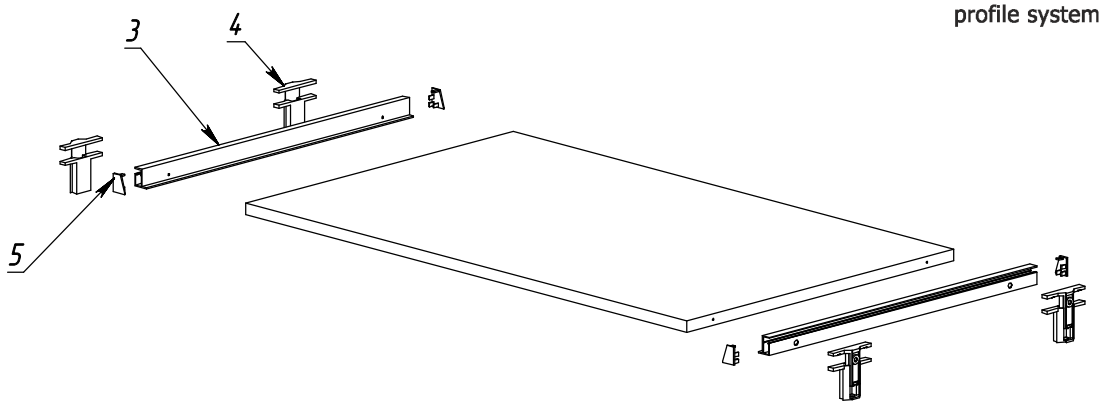


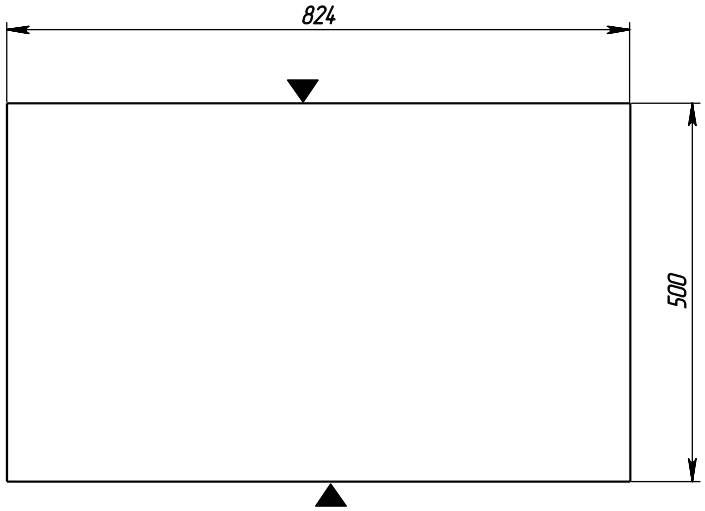


1. ▼ – облицованные кромки
2. * – размер для справки
3. Неуказанные предельные отклонения $\pm t_2/2$ по ГОСТ 6442.5–82

| Изм. | Лист | № докум. | Подпись | Дата | Полка (824 x 500 x 16) 8 шт | Лист |
|---|---|---|---|---|---|---|

Перв.примен. | Справ.№ | Подпись и дата | Инв.№ дубл. | Взам.инв.№ | Подпись и дата | Инв.№ подл.

ARISTO®
aluminium
profile system

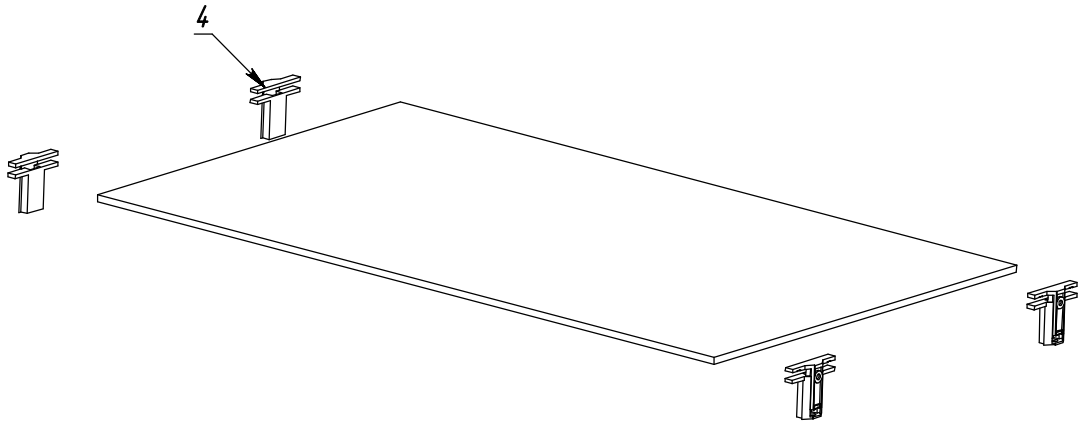


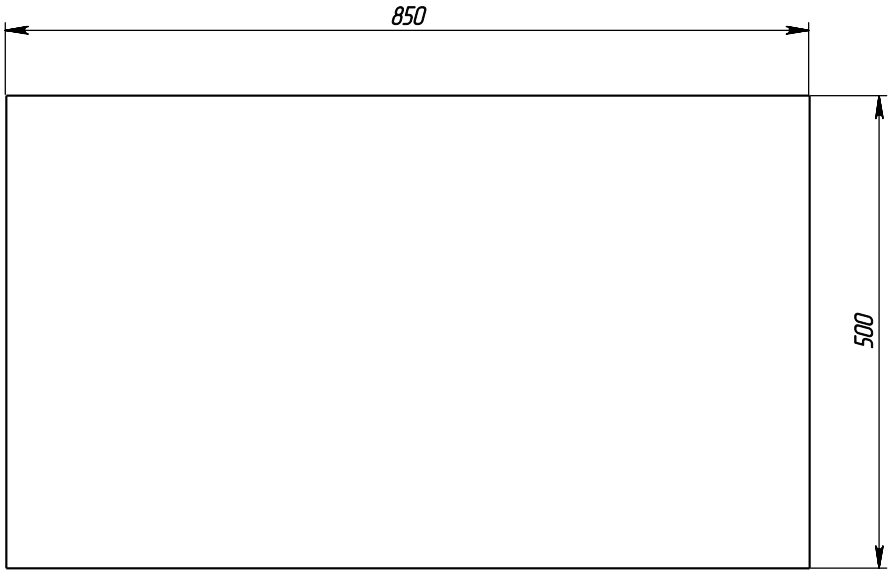


Перв.примен.

Справ.№

Подпись и дата

Инв.№ дубл.

Взам.инв.№

Подпись и дата

Инв.№ подл.

| Изм. | Лист | № докум. | Подпись | Дата |
|---|---|---|---|---|

Стеклополка (850 x 500 x 8) 3 шт

Лист

ARISTO®
aluminium profile system

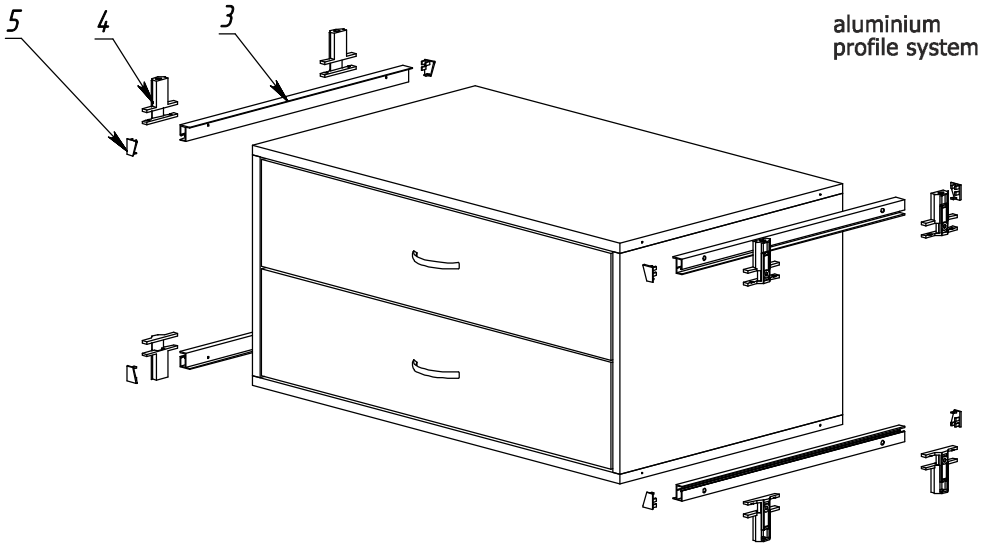


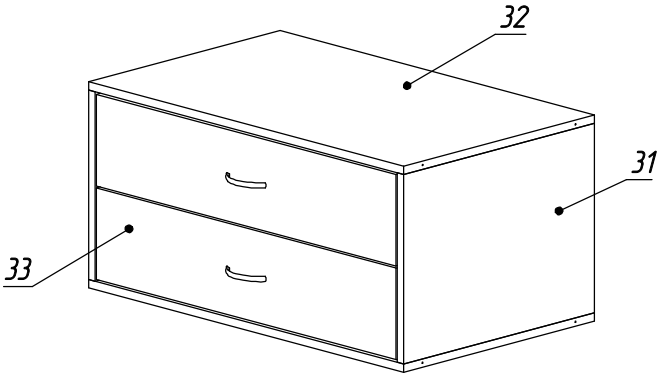


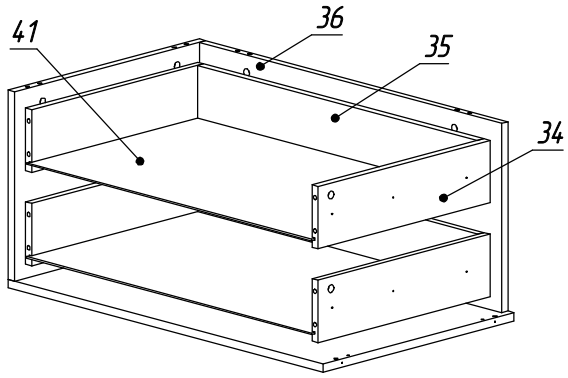


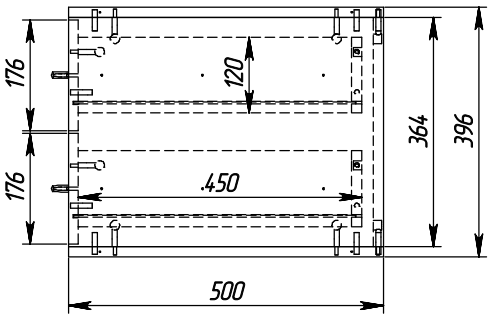


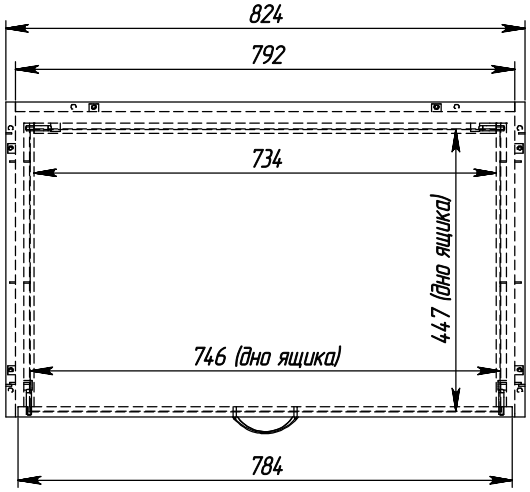


| пп | Наименование: | кр | Размер: | кр | Кол-во: |
|---|---|---|---|---|---|
| | ЛДСП: | | | | |
| 31 | Вертикальная стенка | 2 | 364 x 500 | | 2 |
| 32 | Горизонтальная стенка | 2 | 824 x 500 | 2 | 2 |
| 33 | Фасад ящика | 2 | 176 x 784 | 2 | 2 |
| 34 | Бок ящика | 1 | 120 x 450 | 2 | 4 |
| 35 | Задняя стенка ящика | | 120 x 734 | 2 | 2 |
| 36 | Задняя стенка | | 364 x 792 | | 1 |
| | ЛДВП: | | | | |
| 41 | Дно ящика | | 447 x 746 | | 2 |

| Фурнитура | ед изм | кол |
|---|---|---|
| Эксцентриковая стяжка | шт | 20 |
| Шкант 8x30 | шт | 20 |
| Шуруп 3,5x15 | шт | 25 |
| Направляющие шариковые 450 мм | ком | 2 |
| Ручка | шт | 2 |

Перв.примен.

Справ.№

Подпись и дата

Инв.№ дубл.

Взам.инв.№

Подпись и дата

Инв.№ подл.

| Изм. | Лист | № докум. | Подпись | Дата |
|---|---|---|---|---|

# Ящик СБ ( 396 x 824 x 500) 3 шт

Лист

ARISTO aluminium profile system

31. Вертикальная стенка

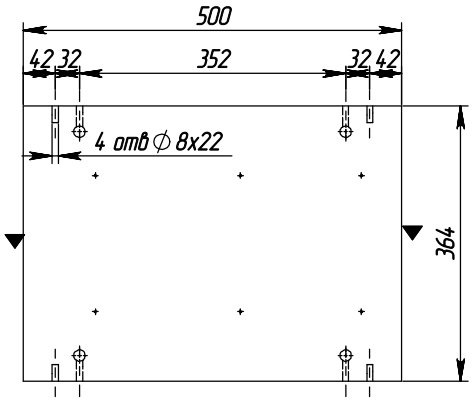


32. Горизонтальная стенка

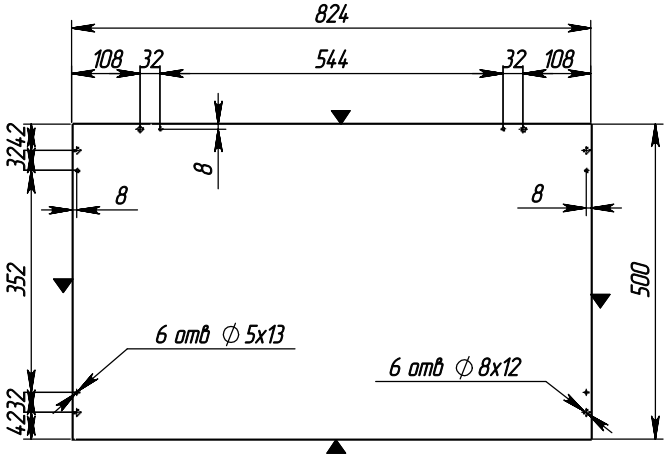


34. Бок ящика

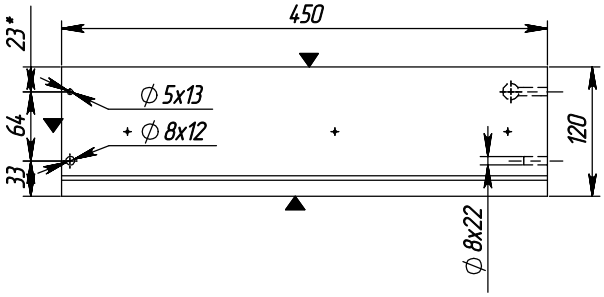


A–A (1 : 2)

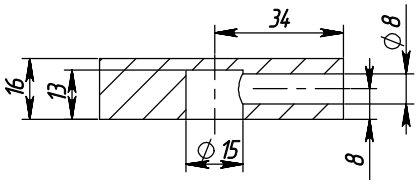


35. Задняя стенка ящика

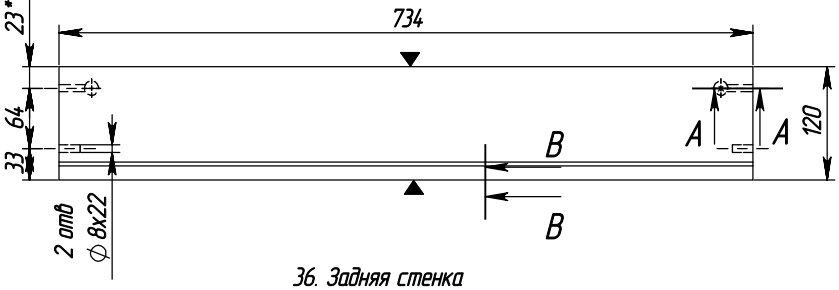


B–B (1 : 2)

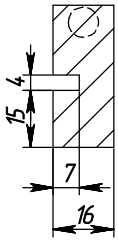


36. Задняя стенка

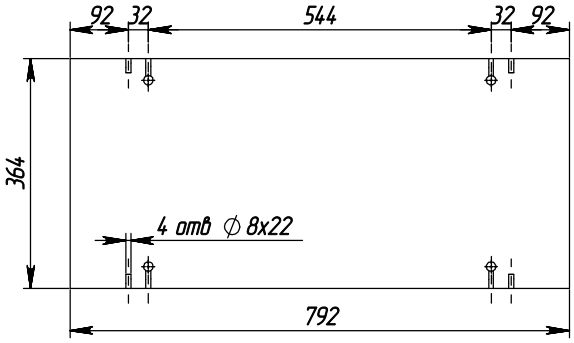


C–C (1 : 2)

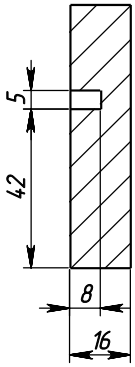


33. Фасад ящика

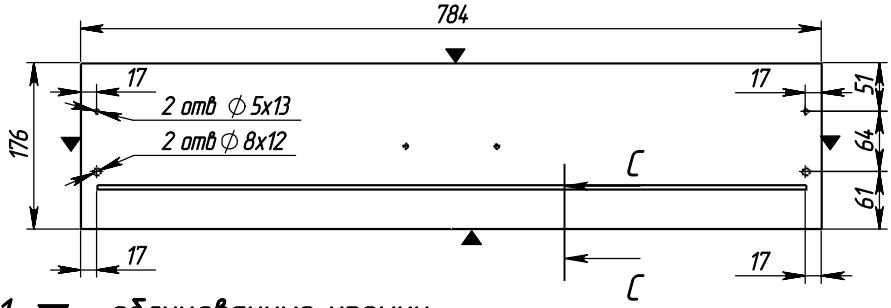


1. ▼ – облицованные кромки
2. * – размер для справки
3. Неуказанные предельные отклонения $\pm t_2/2$ по ГОСТ 6442.5–82

| Изм. | Лист | № докум. | Подпись | Дата | Ящик чертежи ( 396 x 824 x 500) | Лист |
|---|---|---|---|---|---|---|

Перв.примен. | Справ.№ | Подпись и дата | Инв.№ дубл. | Взам.инв.№ | Подпись и дата | Инв.№ подл.