ARISTO®
aluminium
profile system

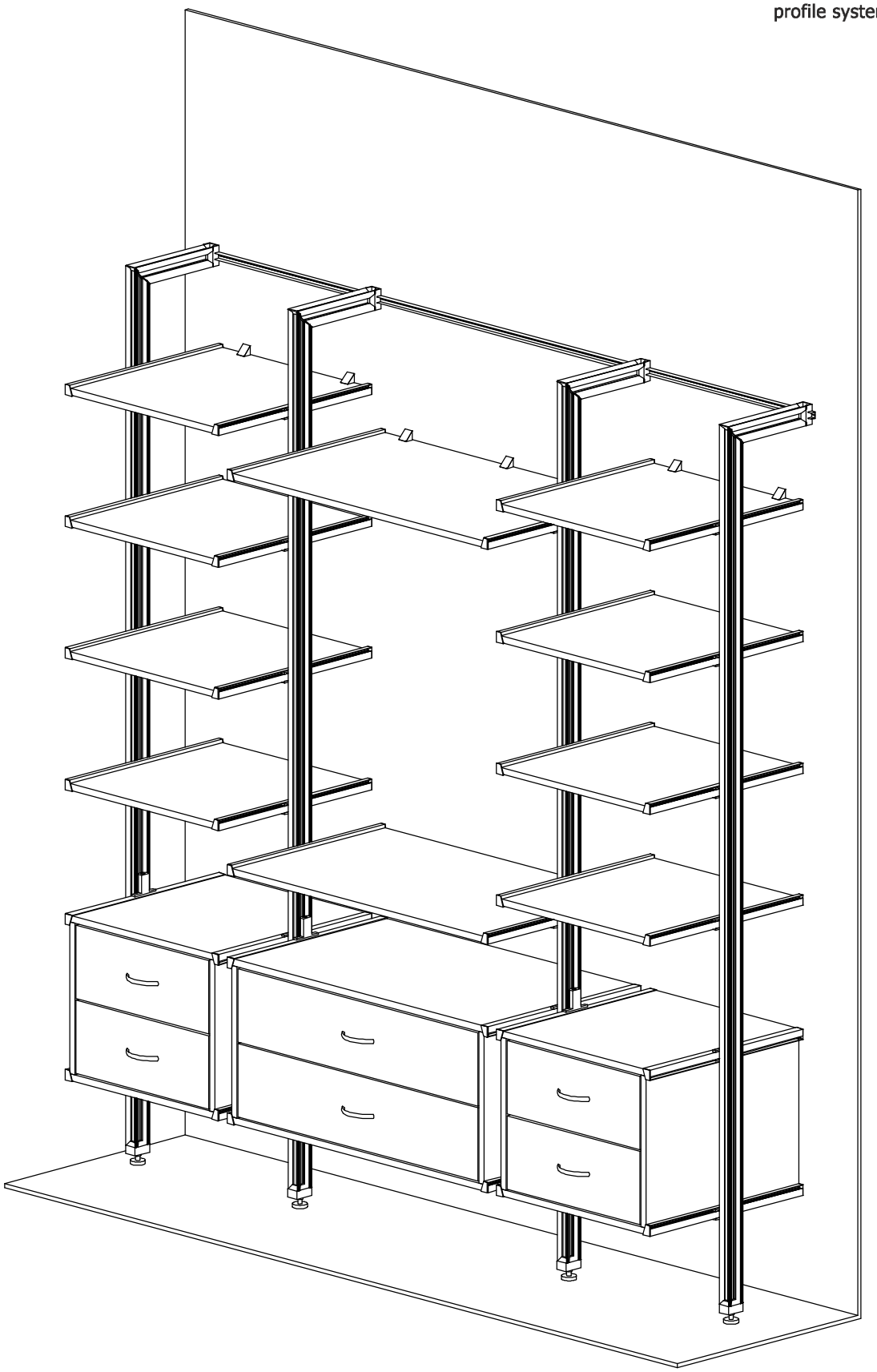

Перв.примен.	Справ.№	Подпись и дата	Инв.№ дубл.	Взам.инв.№	Подпись и дата	Инв.№ подл.

Изм.	Лист	№ докум.	Подпись	Дата	Стеллажная (гостиная 2000x2150x500)	Лист

ARISTO®
aluminium
profile system

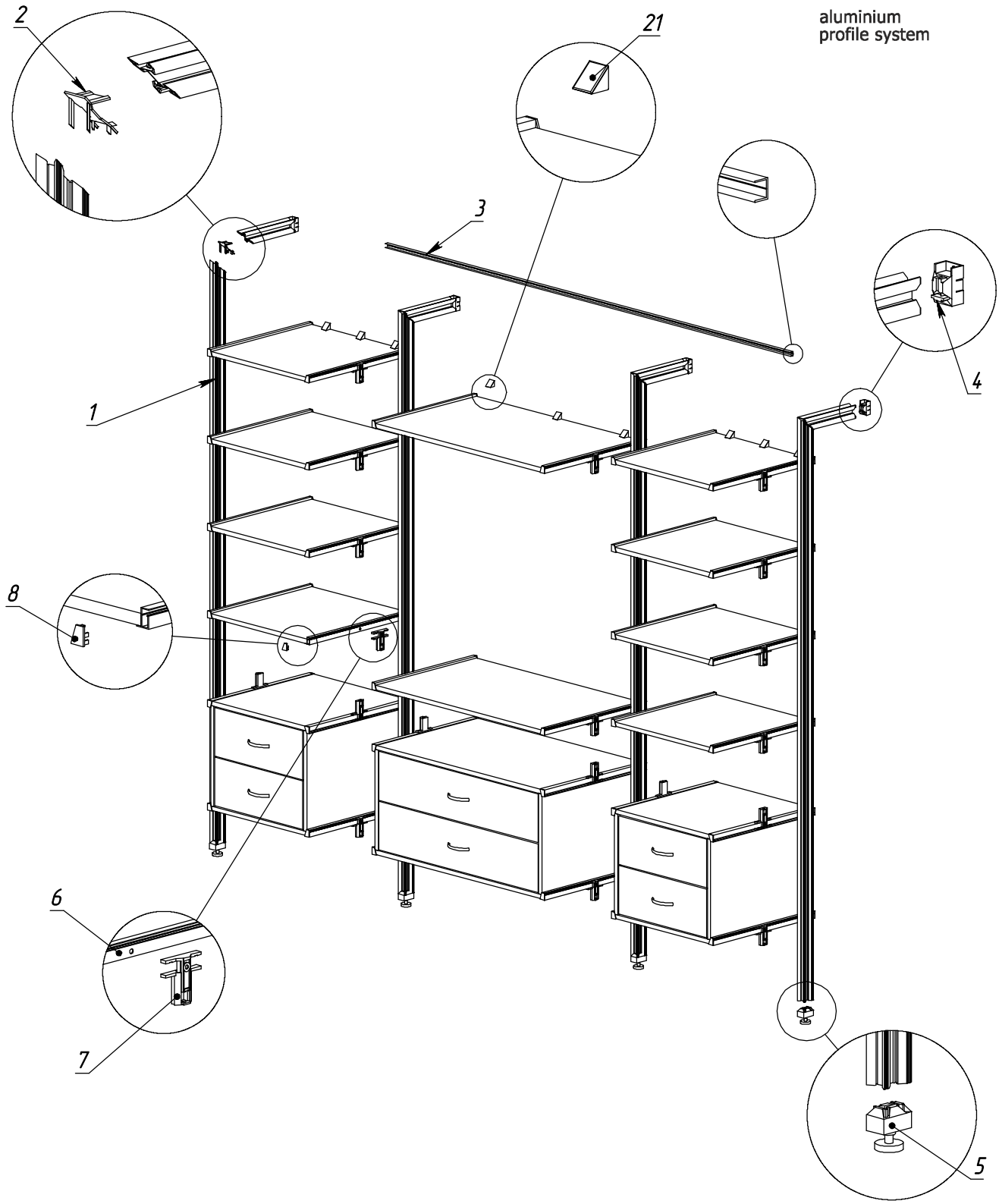

пп	Наименование:	Артикул	Кол-во:
1	Профиль несущий вертикальный (5,4м)	CKRU195	2 шт.
2	Соединение профилей угловое		4 шт.
3	Профиль П-образный горизонтальный (5,4м)		1 шт.
4	Крепление стеновое		4 шт.
5	Регулируемое основание ножки	CKRUK20	4 компл.
6	Полкодержатель (5,4м)	CKRU196	3 шт.
7	Крепление полкодержателя	CKRUK23	16 компл.
8	Заглушка полкодержателя	CKRUK22	16 компл.

Уголки устанавливаются
для дополнительной жесткости

пп	Фурнитура	кол
21	Уголок монтажный пластмассовый	21 шт.

Перв.примен.

Справ.№

Подпись и дата

Инв.№ дубл.

Взам.инв.№

Подпись и дата

Инв.№ подл.

Изм.	Лист	№ докум.	Подпись	Дата

Стеллажная (гостиная 2000x2150x500)

Лист

ARISTO®
aluminium
profile system

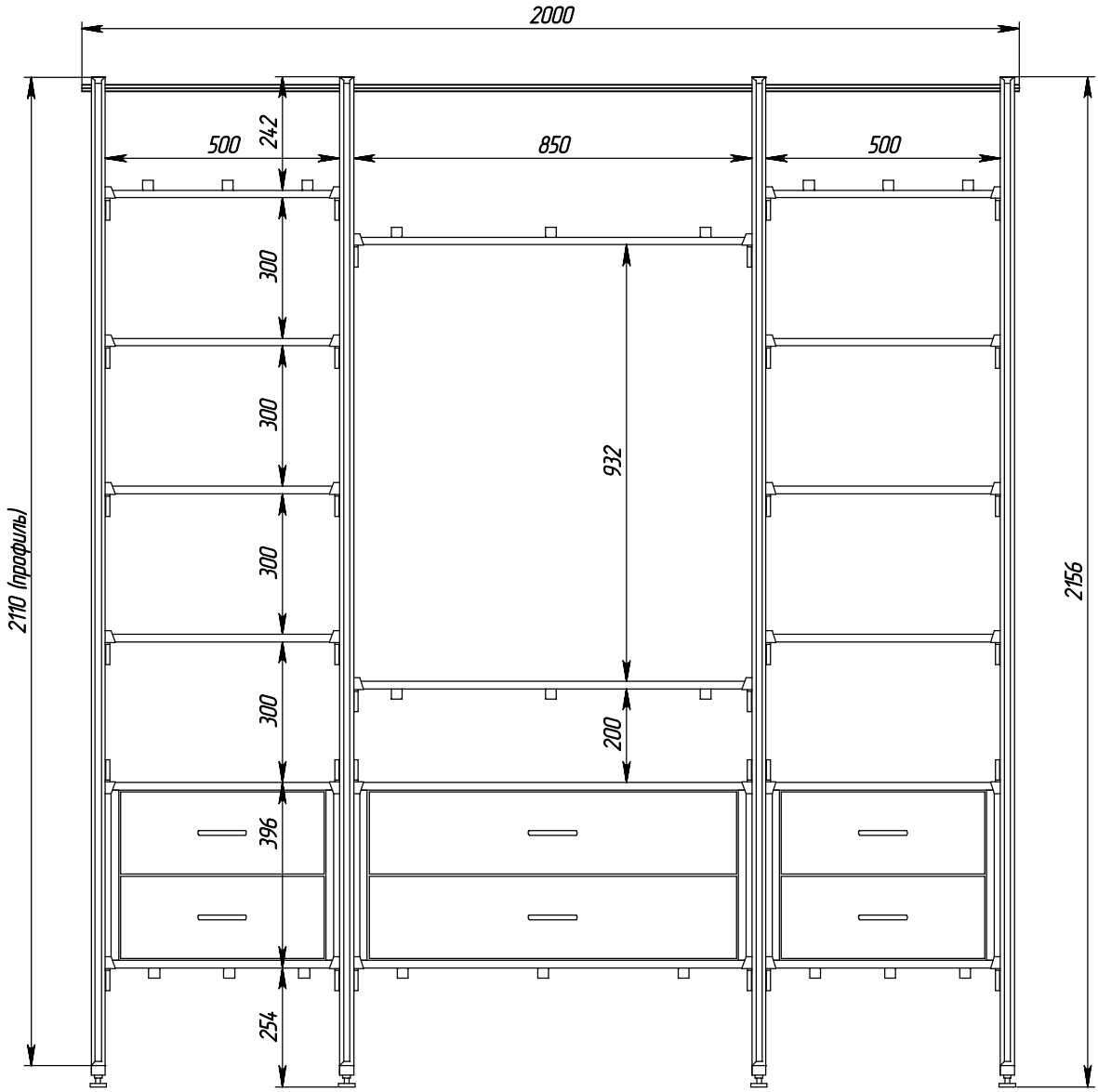

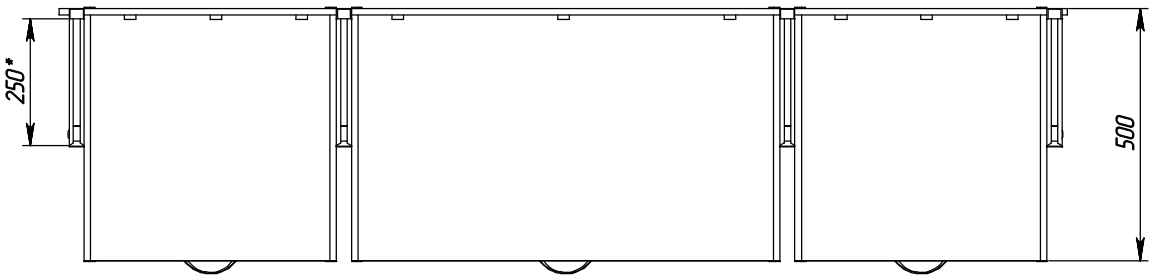

Перв.примен.	Справ.№	Подпись и дата	Инв.№ дубл.	Взам.инв.№	Подпись и дата	Инв.№ подл.

Изм.	Лист	№ докум.	Подпись	Дата	Стеллажная (гостиная 2000x2150x500)	Лист

ARISTO®
aluminium
profile system

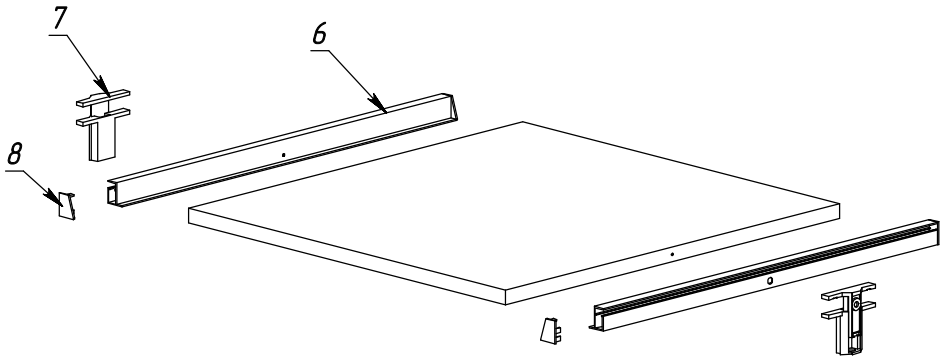

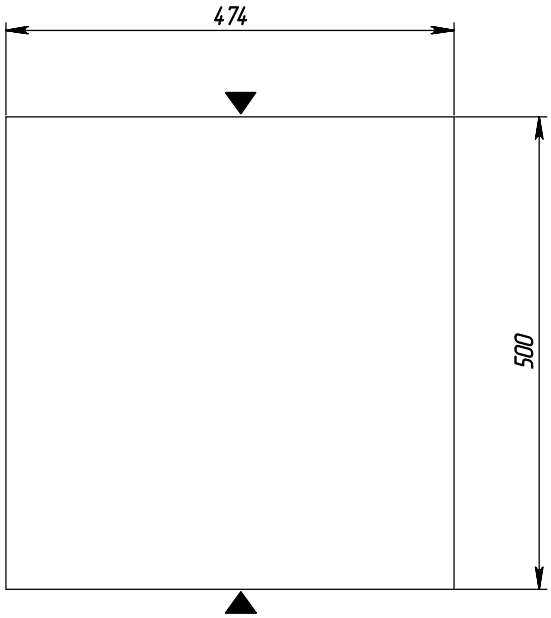

1. ▼ – облицованные кромки
2. * – размер для справки
3. Неуказанные предельные отклонения $\pm t_2/2$ по ГОСТ 6442.5–82

Изм.	Лист	№ докум.	Подпись	Дата	Полка (474 x 500 x 16) 8 шт	Лист

Перв.примен. | Справ.№ | Подпись и дата | Инв.№ дубл. | Взам.инв.№ | Подпись и дата | Инв.№ подл.

ARISTO®
aluminium
profile system

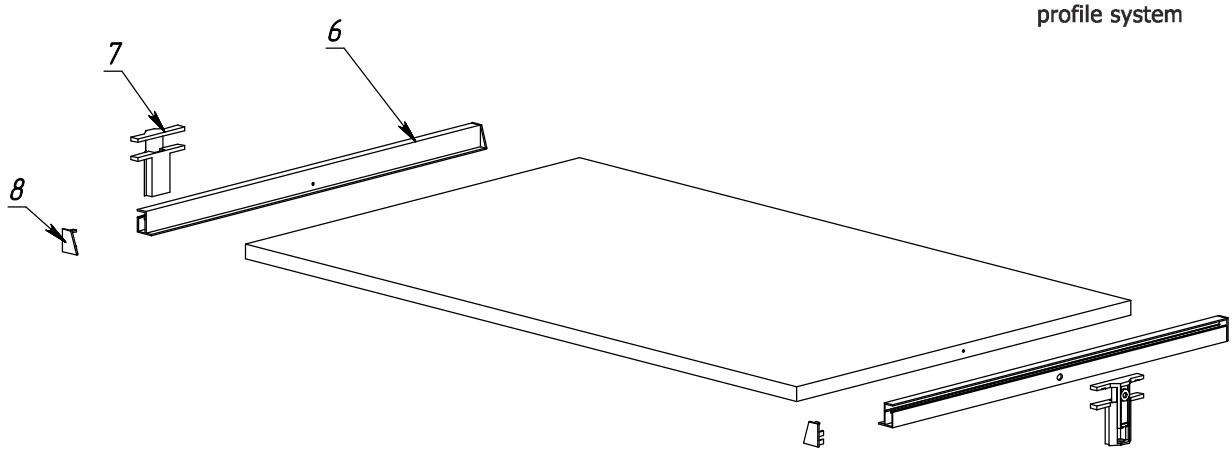

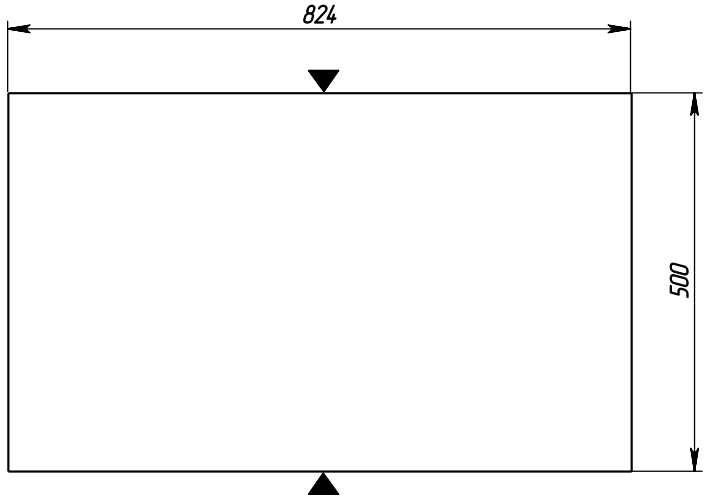

1. ▼ – облицованные кромки
2. * – размер для справки
3. Неуказанные предельные отклонения $\pm t_2/2$ по ГОСТ 6442.5–82

Изм.	Лист	№ докум.	Подпись	Дата	Полка (824 x 500 x 16) 2 шт	Лист

Перв.примен.
Справ.№
Подпись и дата
Инв.№ дубл.
Взам.инв.№
Подпись и дата
Инв.№ подл.

ARISTO®
aluminium profile system

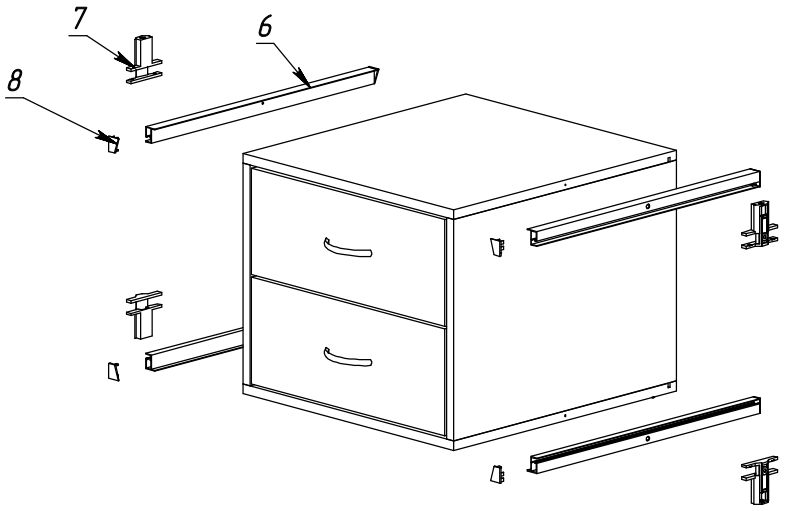

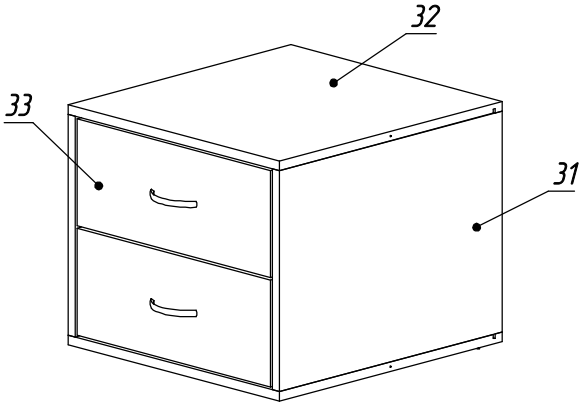

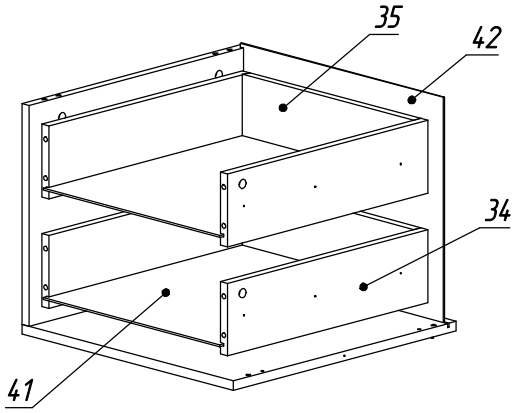

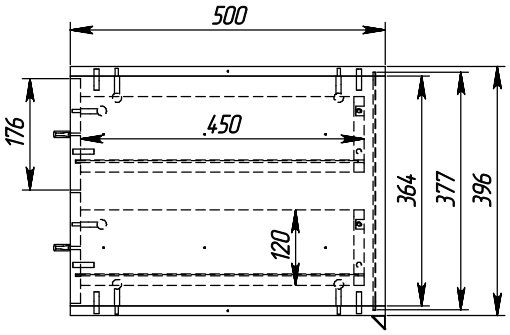

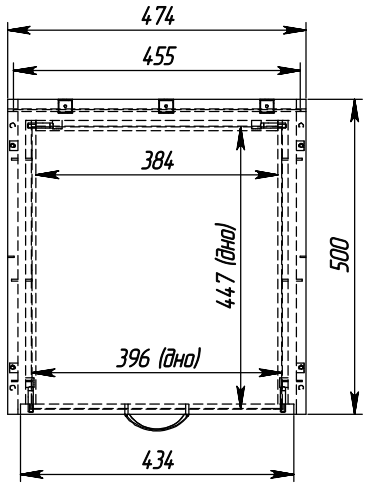

пп	Наименование:	кр	Размер:	кр	Кол-во:
	ЛДСП:				
31	Вертикальная стенка	2	364 x 500		2
32	Горизонтальная стенка	2	474 x 500	2	2
33	Фасад ящика	2	176 x 434	2	2
34	Бок ящика	1	120 x 450	2	4
35	Задняя стенка ящика		120 x 384	2	2
	ЛДВП:				
41	Дно ящика		447 x 396		2
42	Задняя стенка		377 x 455		1

Фурнитура	ед изм	кол
Эксцентриковая стяжка	шт	16
Шкант 8x30	шт	16
Шуруп 3,5x15	шт	25
Направляющие шариковые 450 мм	ком	2
Ручка	шт	2

Перв.примен.

Справ.№

Подпись и дата

Инв.№ дубл.

Взам.инв.№

Подпись и дата

Инв.№ подл.

Изм.	Лист	№ докум.	Подпись	Дата

Ящик СБ (396 x 474 x 500) 2 шт

Лист

ARISTO
aluminium profile system

31. Стенка вертикальная

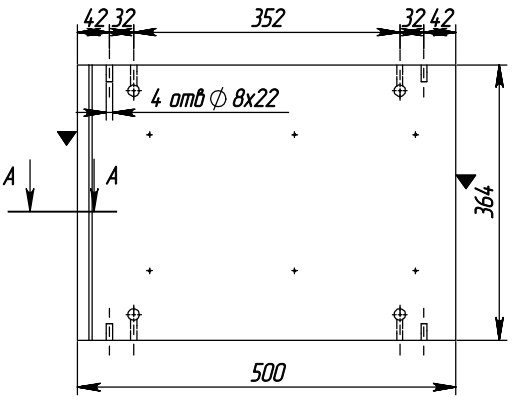

32. Стенка горизонтальная

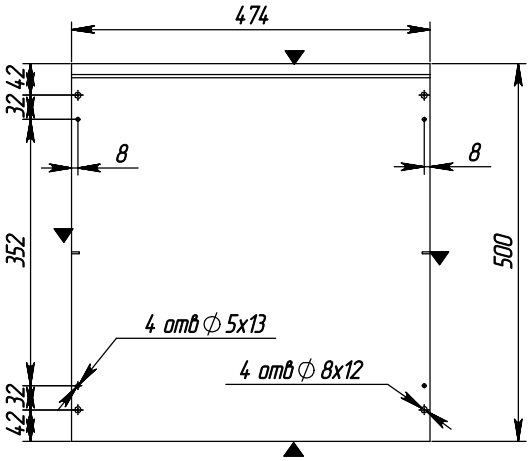

33. Фасад ящика

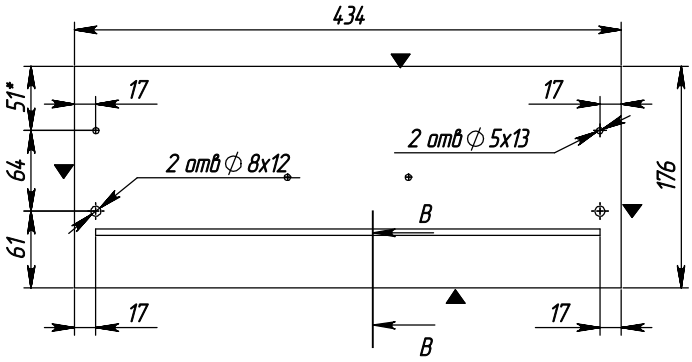

A–A (1 : 2)

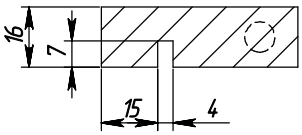

34. Бок ящика

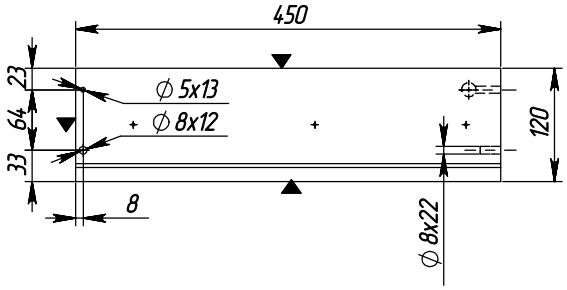

B–B (1 : 2)

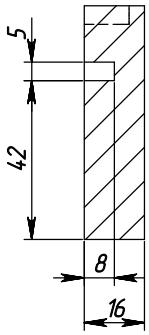

C–C (1 : 2)

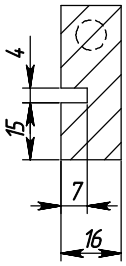

35. Задняя стенка ящика

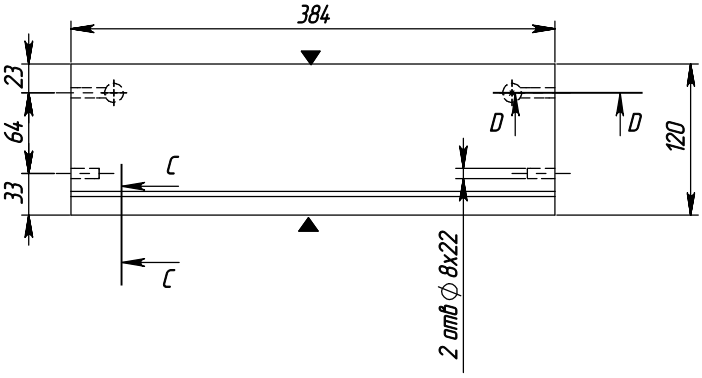

D–D (1 : 2)

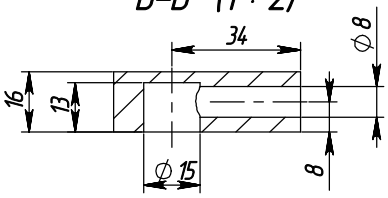

1. ▼ – облицованные кромки
2. * – размер для справки
3. Неуказанные предельные отклонения $\pm t_2/2$ по ГОСТ 6442.5–82

Изм.	Лист	№ докум.	Подпись	Дата	Ящик чертежи (396 x 474 x 500)	Лист

Перв.примен. | Справ.№ | Подпись и дата | Инв.№ дубл. | Взам.инв.№ | Подпись и дата | Инв.№ подл.

ARISTO®
aluminium
profile system

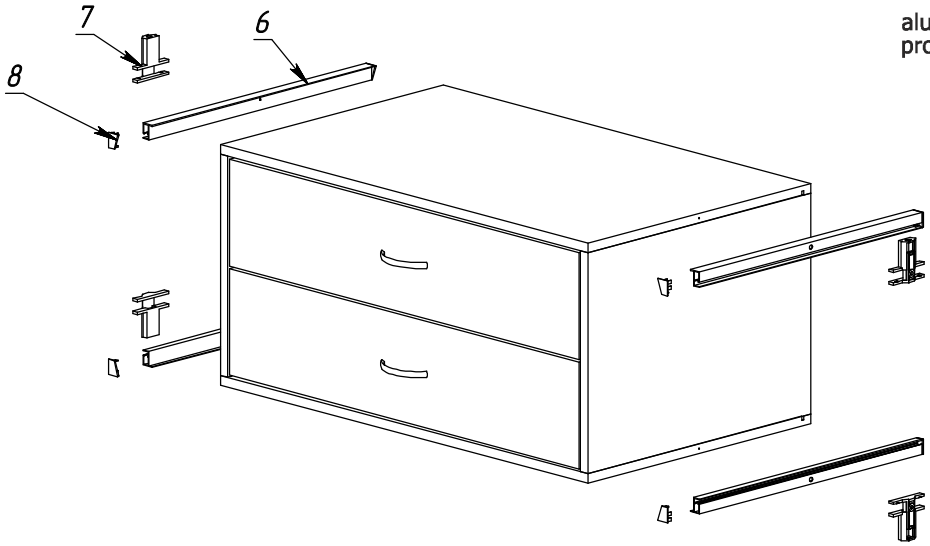

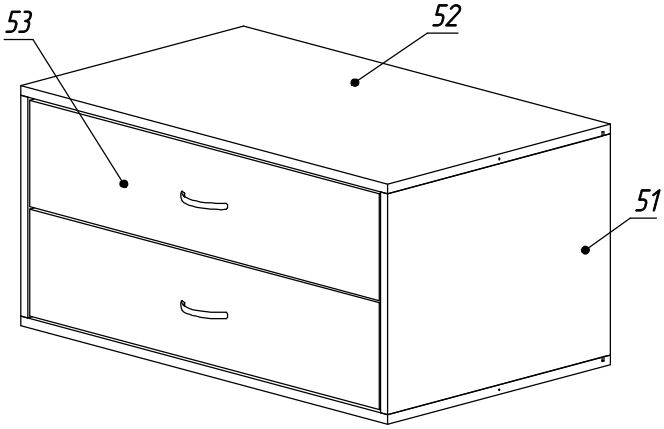

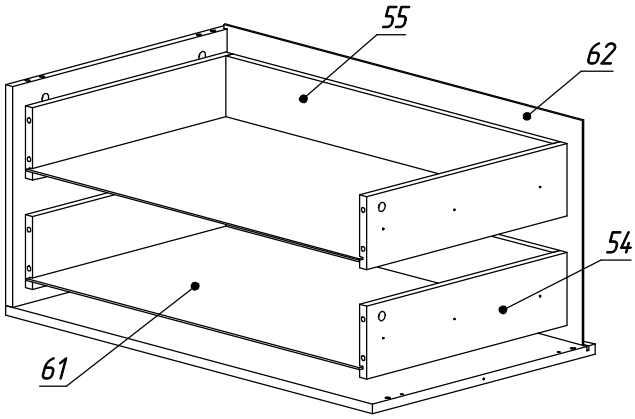

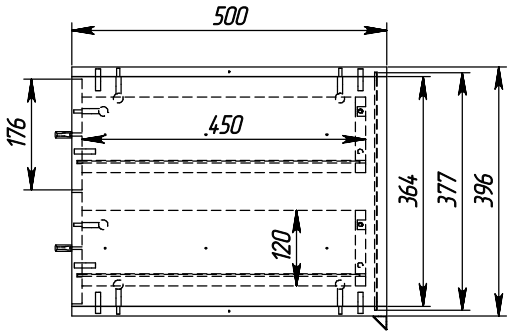

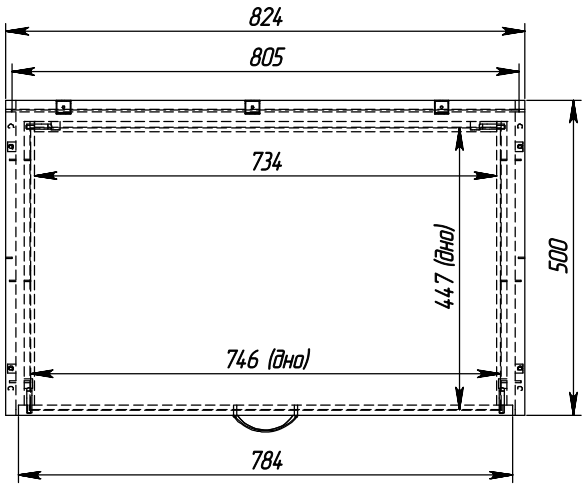

пп	Наименование:	кр	Размер:	кр	Кол-во:
	ЛДСП:				
51	Вертикальная стенка	2	364 x 500		2
52	Горизонтальная стенка	2	824 x 500	2	2
53	Фасад ящика	2	176 x 784	2	2
54	Бок ящика	1	120 x 450	2	4
55	Задняя стенка ящика		120 x 734	2	2
	ЛДВП:				
61	Дно ящика		447 x 746		2
62	Задняя стенка		377 x 805		1

Фурнитура	ед изм	кол
Эксцентриковая стяжка	шт	16
Шкант 8x30	шт	16
Шуруп 3,5x15	шт	25
Направляющие шариковые 450 мм	ком	2
Ручка	шт	2

Перв.примен.

Справ.№

Подпись и дата

Инв.№ дубл.

Взам.инв.№

Подпись и дата

Инв.№ подл.

Изм.	Лист	№ докум.	Подпись	Дата

Ящик СБ (396 x 824 x 500) 1 шт

Лист

ARISTO®
aluminium profile system

53. Фасад ящика

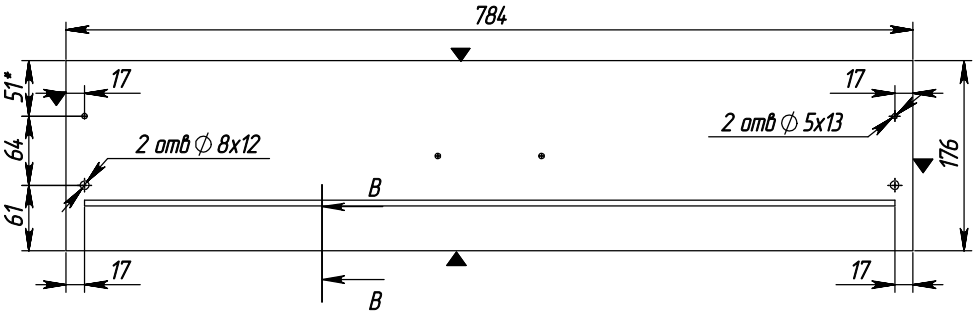

51. Стенка вертикальная

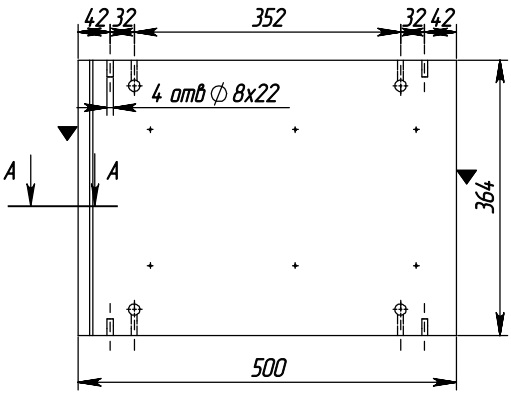

52. Стенка горизонтальная

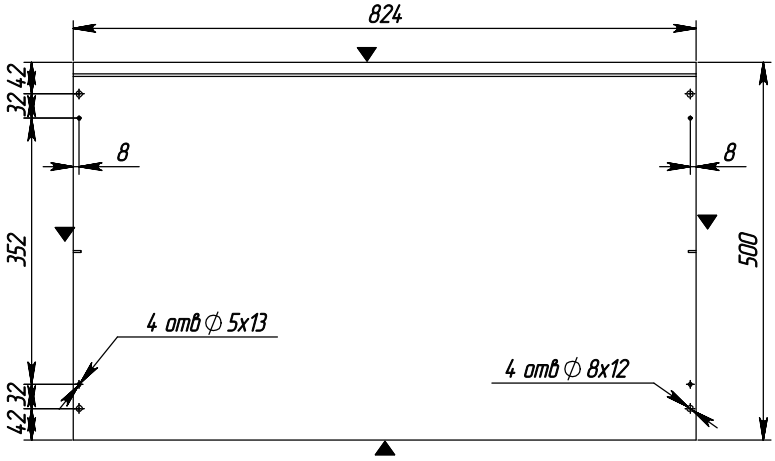

54. Бок ящика

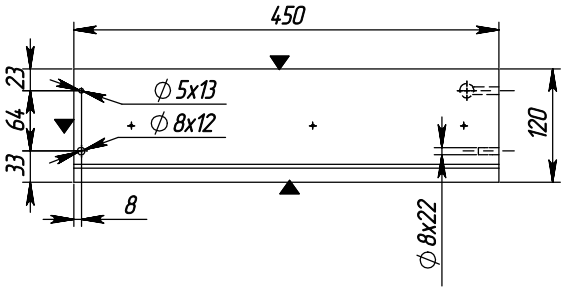

A–A (1 : 2)

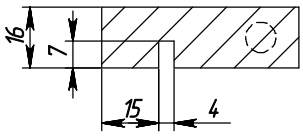

55. Задняя стенка ящика

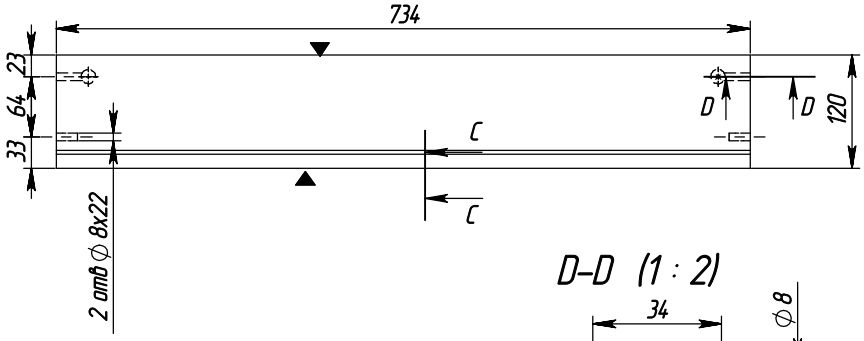

D–D (1 : 2)

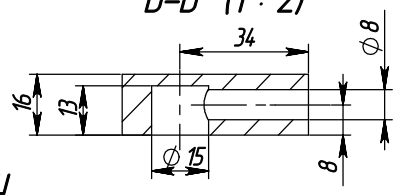

C–C (1 : 2)

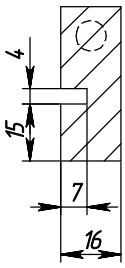

B–B (1 : 2)

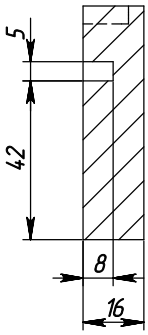

1. ▼ – облицованные кромки
2. * – размер для справки
3. Неуказанные предельные отклонения $\pm t_2/2$ по ГОСТ 6442.5–82

Изм.	Лист	№ докум.	Подпись	Дата	Ящик чертежи (396 x 824 x 500)	Лист

Перв.примен. | Справ.№ | Подпись и дата | Инв.№ дубл. | Взам.инв.№ | Подпись и дата | Инв.№ подл.